2 PRIEDAS

TOPOGRAFINIO PLANO IŠTRAUKA M1:500

51/28 – 0091 51/28 – 0092

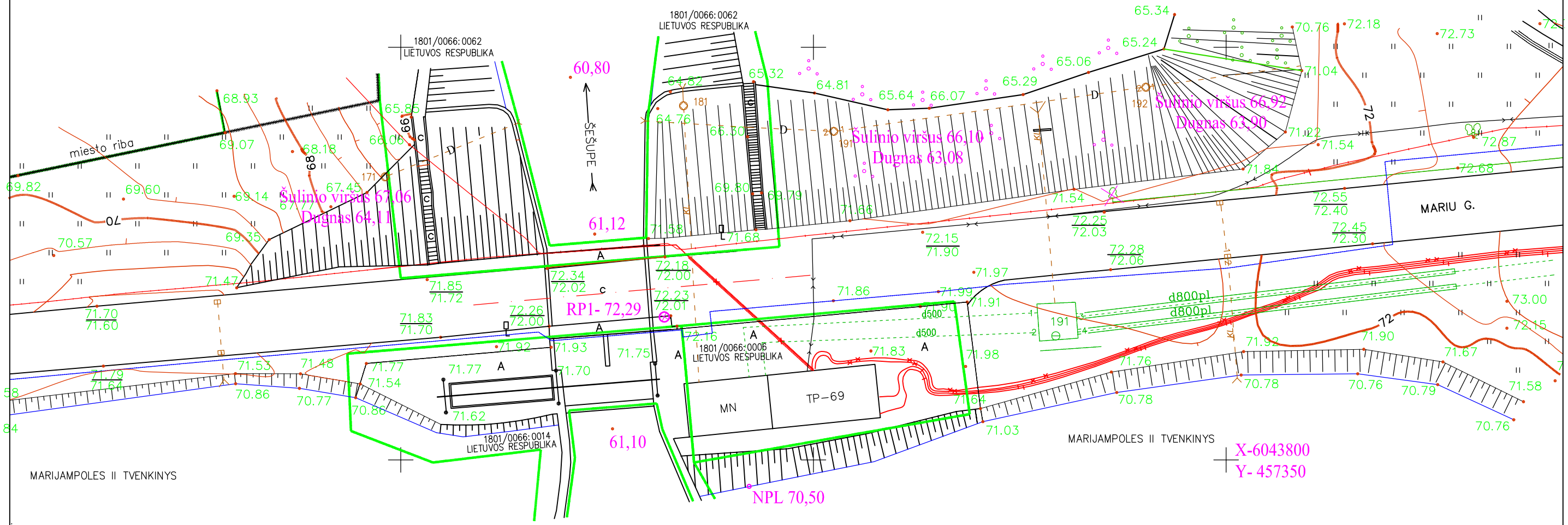

Vietoves planas

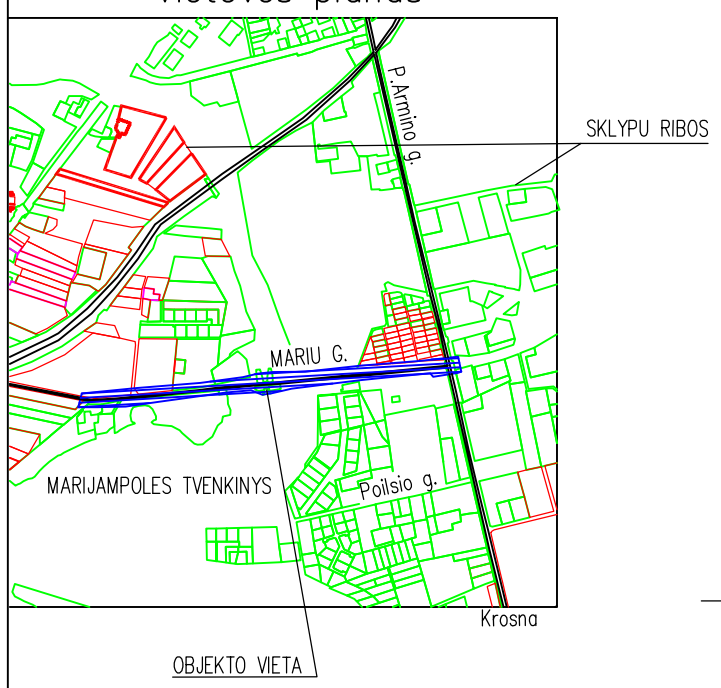

NPL 70,50 Magneta spalva pažymėti topografinio plano papildymai atliekant statinio ekspertizę

Papildymus atliko statinio dalies ekspertas G. Lietuvininkas

51/28 – 0111 51/28 – 0112

Pastaba:
sklypo riba nustatyta preliminariais matavimais
sklypo riba nustatyta geodeziniais matavimais

Koordinačiu sistema: *Valstybine LKS–1994m.*
Aukščiu sistema: *Baltijos*
Darbai atlikti: 2013–04

UAB "TOPOGRAFAS"

Pareigos	Pavarde	Parašas
Direktorius	*A. Venckus*	
Geodezininkas	*A.Dabašinskas*	

KOMPLEKSAS: *MARIU G., MARIJAMPOLES M.*

UŽSAKOVAS: *MARIJAMPOLES SAVIVALDYBES ADMINISTRACIJA*

TOPOGRAFINE NUOTRAUKA M 1:500 *Lapas Nr.1*

MARIJAMPOLĖS II TVENKINIO PERTEKLIAUS VANDENS PRALAIDA M1:200

3 PRIEDAS

1-1

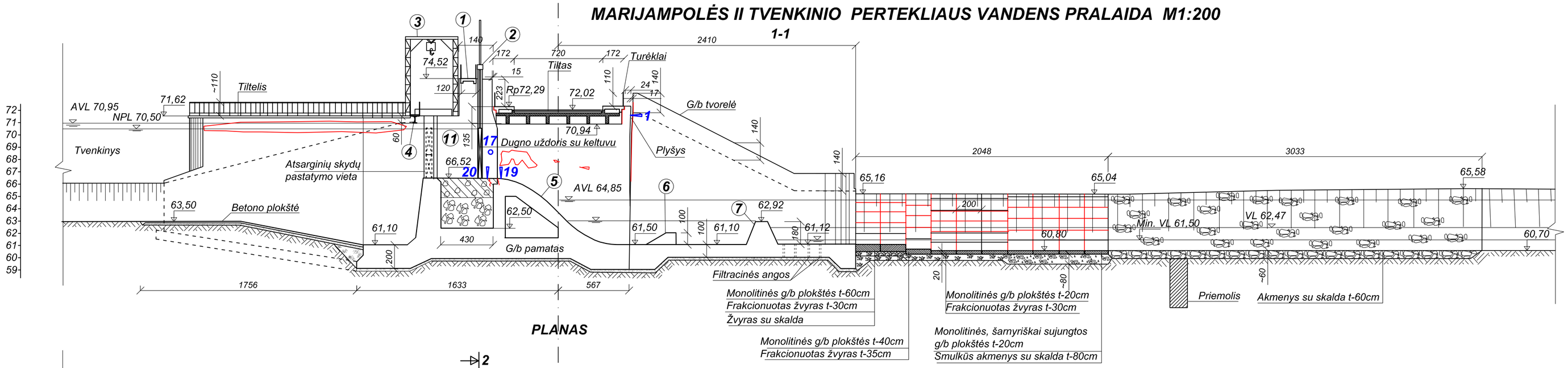

PLANAS

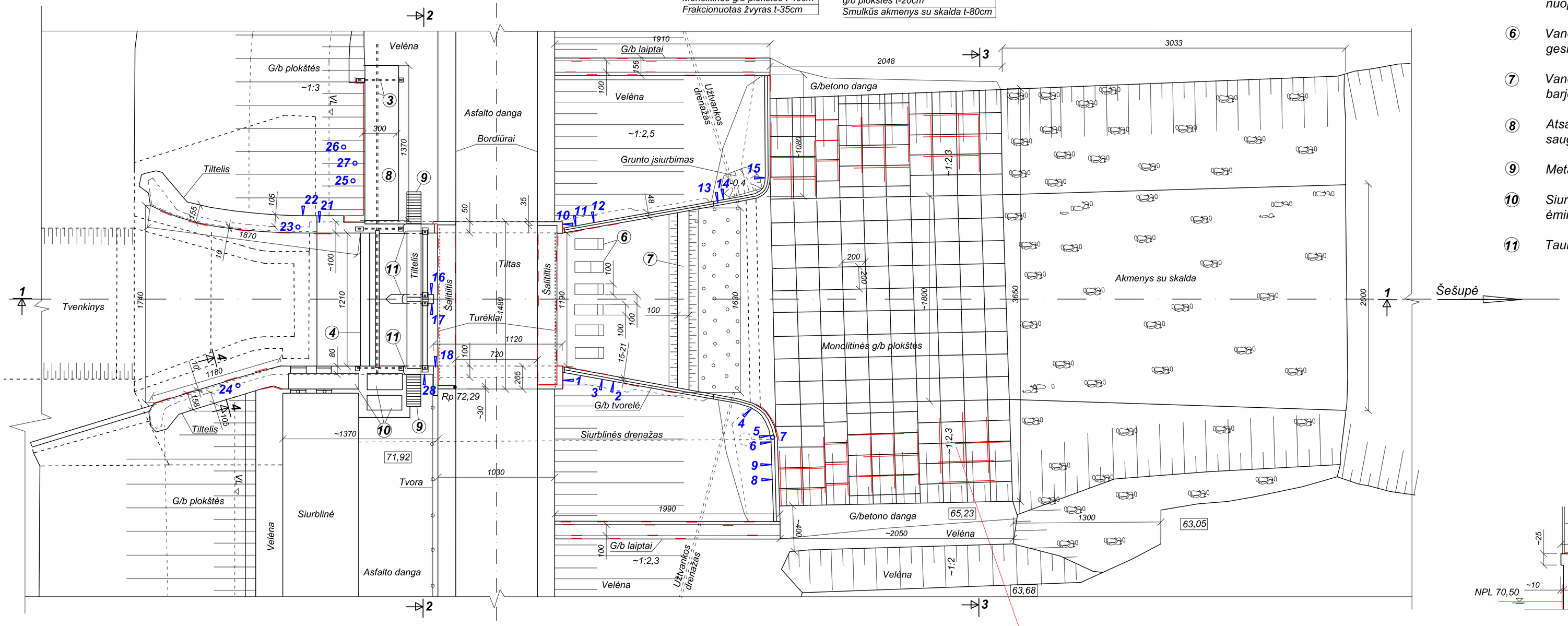

EKSPLIKACIJA

1. Gelžbetoninis tiltelis
2. Keltuvas
3. Atsarginių skydų keltuvas
4. Metalinis tiltelis
5. Gelžbetoninis slenkstis - nuopyla
6. Vandens energijos gesintuvai
7. Vandens atmušimo barjeras - slenkstis
8. Atsarginių skydų saugojimo kamera
9. Metaliniai laiptai
10. Siurblinės vandens ėmimo kameros
11. Tauras

4-4

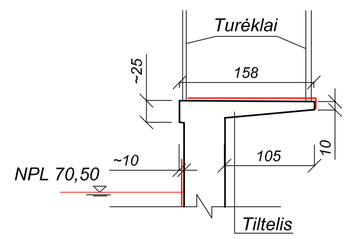

2-2

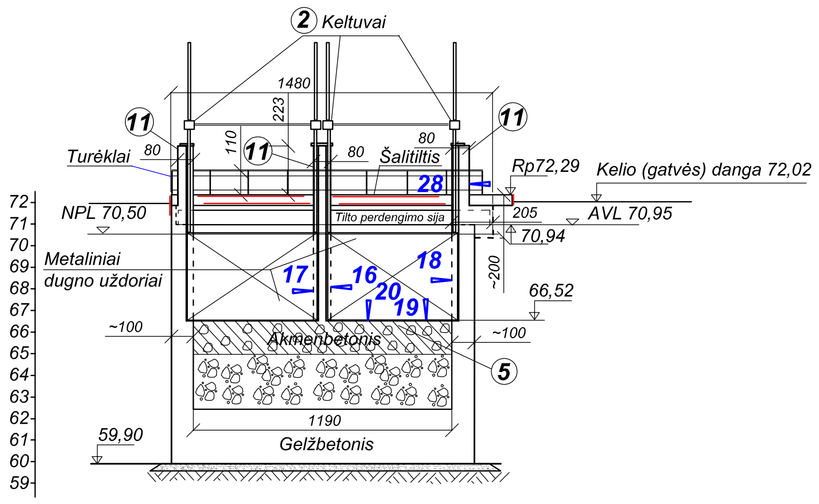

3-3

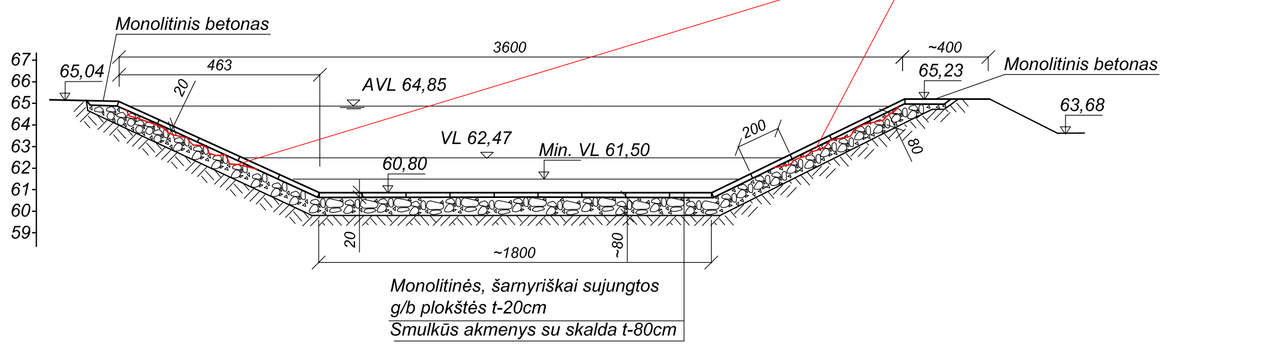

Tvirtinimo plokštės deformuotos, nusidėvėjusios, kai kurios sutrūkusios
Po plokštėmis išplautas pagrindas, tuštumos

PASTABOS:

1. Matmenys nurodyti cm, altitudės- m.
2. Raudona spalva pažymėtos pažeistos betono vietos ar nusidėvėjusios bei deformuotos konstrukcijos.
3. Pertekliaus vandens pralaidos betono kokybės tyrimo vietos nurodytos sutartiniu ženklu.

8 — Betono kokybės tyrimo vieta ir Nr.

Atestato Nr.	projektavimo firma GEDILIETA				Marijampolės II tvenkinio užtvankos ir pertekliaus vandens pralaidos būklės įvertinimas - statinio ekspertizė	
	Pareigos	Pavardė	Parašas	Data	Pertekliaus vandens pralaidos planas ir pjūviai (Su nustatytomis konstrukcijų deformacijomis)	Laida
21717	Vadovas-PV	G. Lietuvininkas		14-06		0
22364	PDV	G. Lietuvininkas		14-06		
Stadija	Užsakovas: Marijampolės savivaldybės administracija, Ūkio departamentas				SA3800-01-SE-H-02	Lapas / Lapų
SE						1 / 1